B E S T E L L U N G

Flűgelbeine – passed zum Steinway

Ihre Bestellung bitte per **Fax: +48 62 762217-9**
Tel.: +48 62 762217-8

Art. Nr 410

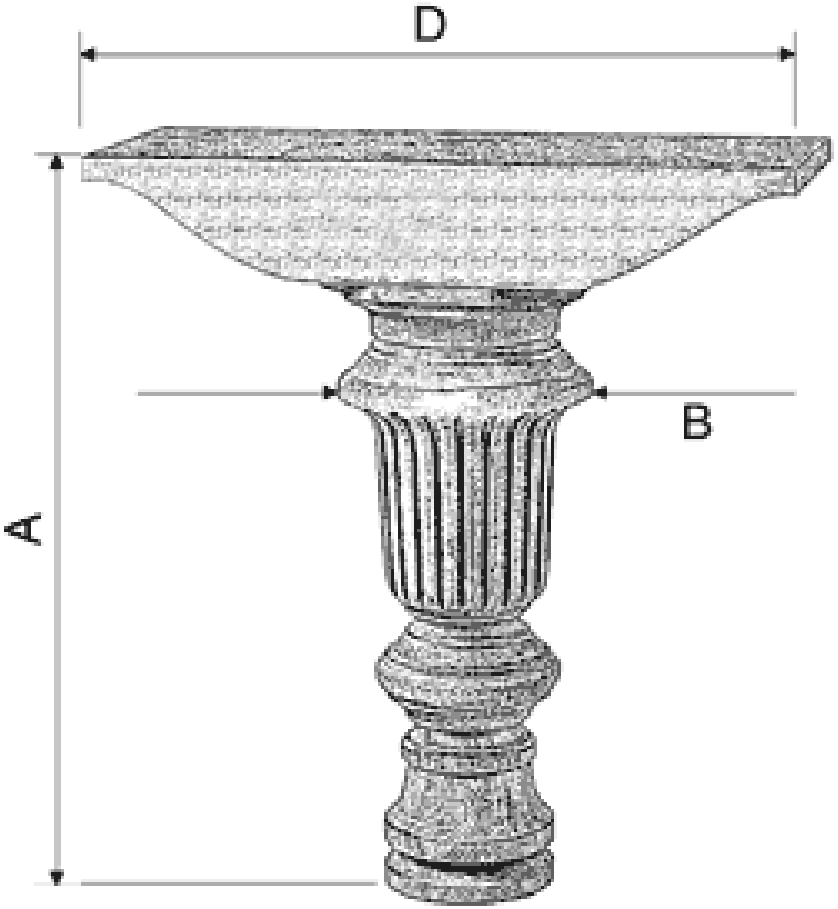

Maß / Art. Nr.	A	B	D	Ausfűhrung	Stűck
410/1	590 mm	195 mm	520 mm		
Masse nach Wunsch					

Firmenname/Unterschrift
Datum